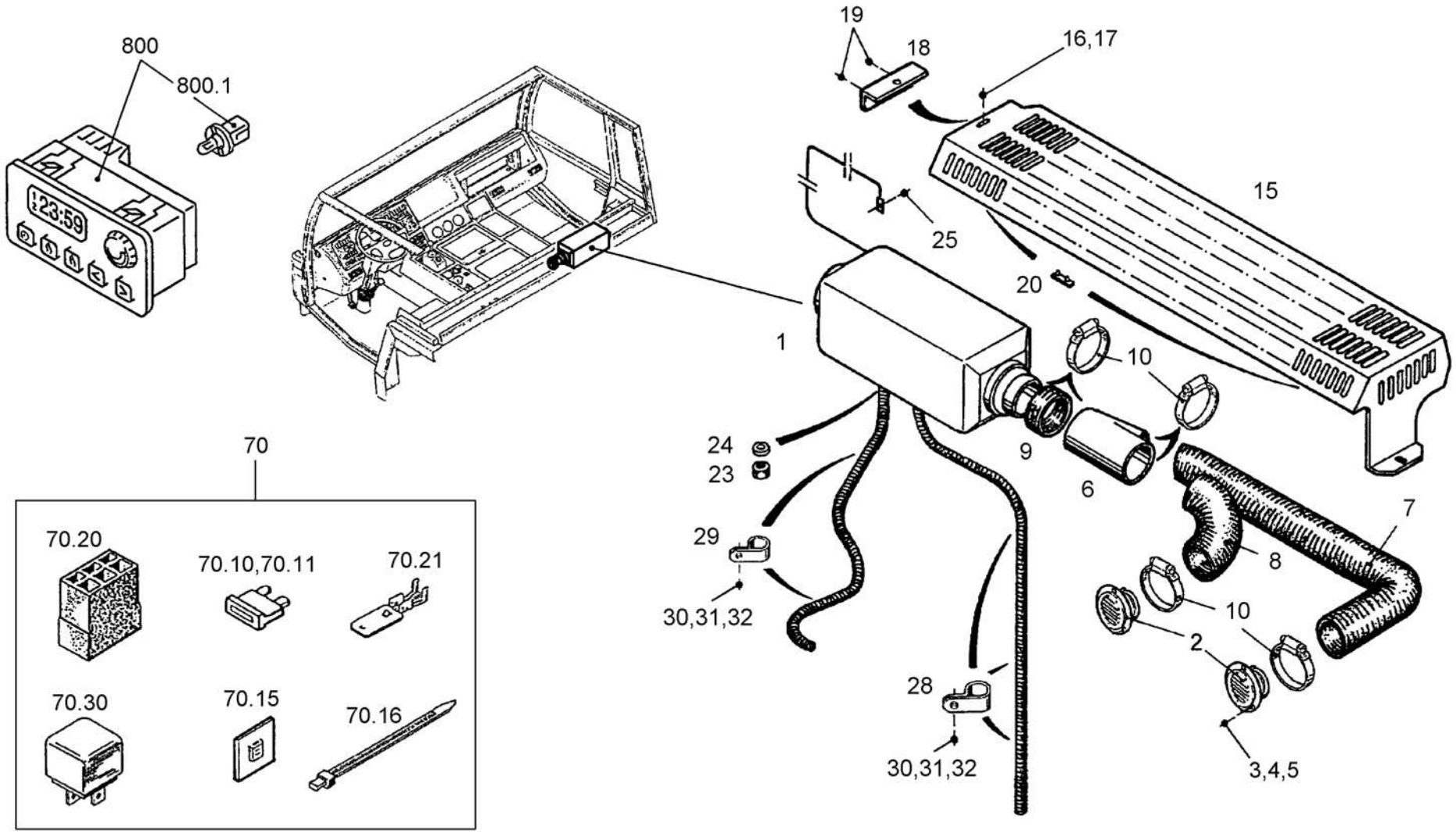AUXIL HEATER INSTALLATION AT3500 D ZUSATZHEIZUNG EINBAU AT3500 D CHAUFFAGE SUPPLEM INST AT3500 D	from No / up to No	**Figure** **Bild** 99707762690 **Figure**	TADANO **3001-01**